APLEMSA

EXTEND

FICHA TÉCNICA

¡SU SOCIO EN SOLUCIONES CONFIABLES DESDE 1940 !

www.aplemsa.com

ENVOLVEDORA AUTOMÁTICA

EXSTMD-P46P-PLUS

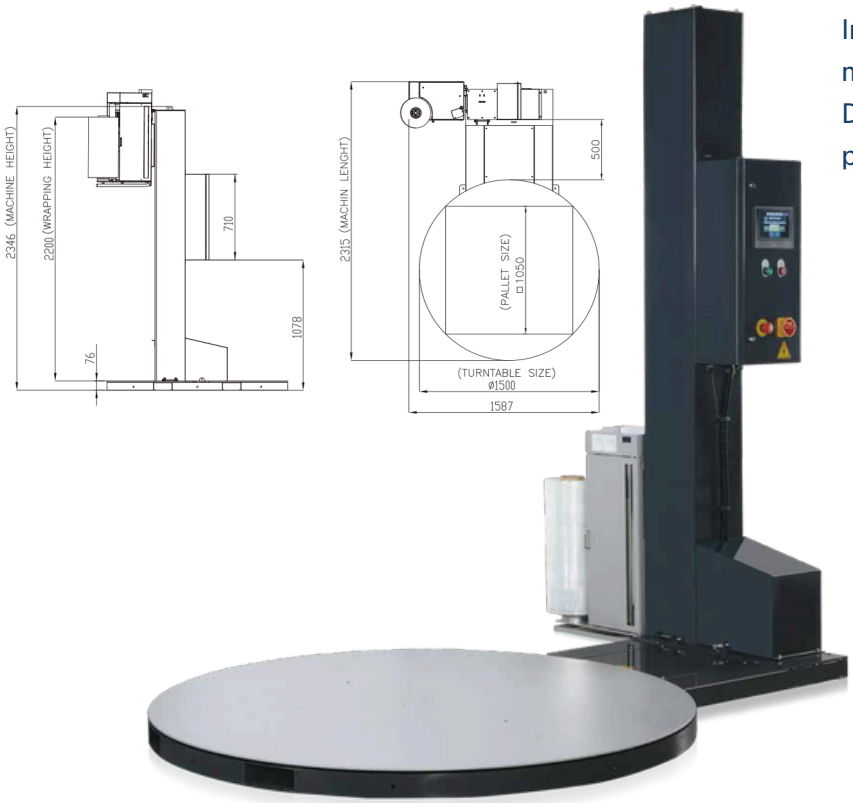

Innovadora paletizadora con pre-estiramiento motorizado hasta el 300 % y con plataforma giratoria. Diseñada para mejorar la productividad de tus procesos de empaque.

DATOS TÉCNICOS

ALTURA
2.2 Metros (disponible en 2.6 y 3.0 metros)

DIÁMETRO DEL PLATO
1.5 Metros (disponible en 1.65 metros)

CONSUMO DE ENERGÍA
1.2 KW

FUENTE DE ALIMENTACIÓN
100V, 110V, 220V, 230V, 240V y Monofásica

DIMENSIONES (L X AN X AL)
2,315 x 1,650 x 2,346 mm

PESO DEL EQUIPO
519 Kg

CAPACIDAD DE PALETIZADO
12 rotaciones / minuto

CAPACIDAD DE CARGA
1,650 Kg

CARACTERÍSTICAS

- Alto desempeño.
- Opciones de modo automático y manual.
- Detección de altura mediante foto sensor.
- Plato giratorio con velocidad ajustable.
- Tensión de envoltura ajustable potencia de 300% de pre-estiramiento con cambio rápido de velocidades.
- Número de vueltas superior e inferior ajustables.
- Interruptor de seguridad para evitar accidentes.

PANEL DE CONTROL INTUITIVO

- Con pantalla táctil LCD
- Protegido con contraseña
- Con programación automática del operador.
- Modo memoria para formatos de envolvimiento.
- Solución de problemas mostrada en pantalla.

OPCIONALES

Sensor de fotocelda para película negra

Rodillo deslizante unidireccional

Rampa de acceso de aceleración

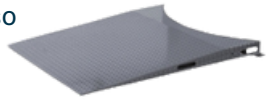

Plato giratorio tipo E

Integración de sistema de pesaje

(55) 5640 1944
(55) 4510 8898

Av. Javier Rojo Gómez No.52,
Central de Abasto, Iztapalapa, CDMX. 09040

www.aplemsa.com